Salons “Dimensija” / SIA “Ripo IT”
Slokas iela 36 - 2, Rīga, Latvija, LV-1048, tālr. +371 67602300, fakss: +371 67602177
http://www.e-dimensija.lv

Profilu LP - 08/1 un LP - 08/2 uzstādīšanas skice

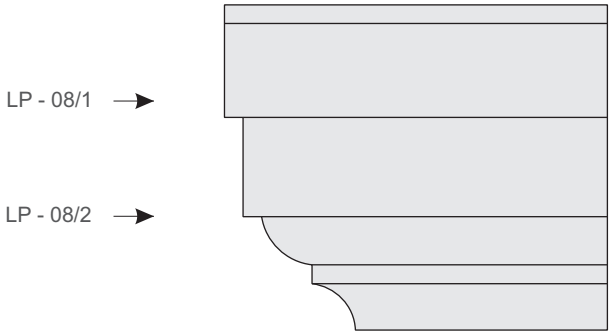

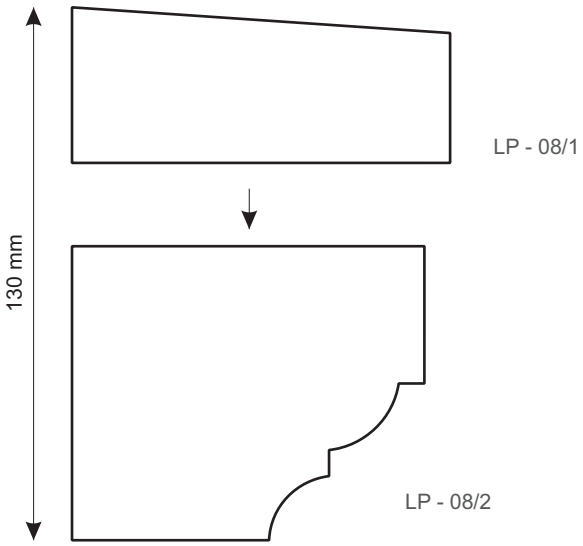

Mērogs: 1 : 3

zīmēja | Ēriks Pukss

DIMENSIJA
dekorativie elementi